M CONFORT

Ventilador nebulizador

Nebulizer fan

Ventilateur de nébuliseur

Fã do Nebulizador

MF60

Manual de Usuario	1 - 9
User´s manual	11 - 19
Manuel de l'utilisateur	21 - 29
Manual de usuário	31 - 39

Advertencias de seguridad:

Este equipo no puede ser utilizado por niños o personas con facultades mentales dañadas si no está bajo supervisión o si han sido instruidos en el uso del equipo de una manera segura y comprenden los peligros en los que puede derivar un mal uso del mismo. Los niños no deberían jugar con el equipo. La limpieza y el mantenimiento del equipo no deben ser realizados por niños sin supervisión.
Si el cable de alimentación está dañado, solo puede ser reemplazado por el servicio técnico.
Para limpieza o mantenimiento, el equipo debe estar desconectado de la red eléctrica.

CONTENIDO

I. INSTRUCCIONES DE SEGURIDAD	1
II. VENTAJAS DEL PRODUCTO	2
III. DIAGRAMA ELÉCTRICO	3
IV. MANDO A DISTANCIA	3
V. MODO DE EMPLEO	4
VI. INSTRUCCIONES DE MONTAJE	5
VII. DIMENSIONES	8
VIII. COMPONENTES	9

I. INSTRUCCIONES DE SEGURIDAD

Lea este manual con atención antes de instalar o usar este ventilador. Para su seguridad, siga todas las instrucciones y advertencias de seguridad en este manual del usuario para evitar lesiones personales o daños a la propiedad.

Información de seguridad importante:

1-. Utilice este ventilador de nebulización solo como se indica en este manual. Otros usos pueden provocar descargas eléctricas o incendios.

2-. Se requiere supervisión cercana si este ventilador se usa cerca de niños o mascotas.

3-. Para protegerse contra descargas eléctricas, no sumerja este ventilador o su fuente de alimentación en agua.

4-. Si el ventilador está siendo transportado o no está en uso, desenchúfelo de la fuente de alimentación apretando firmemente el tapón del ventilador y sacándolo de la toma de corriente.

5-. Evite el contacto con las partes móviles del ventilador.

6-. Coloque el ventilador de nebulización sobre una superficie plana.

7-. Bajo ninguna circunstancia la toma de tierra debe ser alterada de ninguna manera. La conexión incorrecta puede provocar una descarga eléctrica.

8-. Si es posible, evite usar cables de extensión con este ventilador. Si un cable de extensión es absolutamente necesario, no use un cable de extensión para operar más de un ventilador.

9-. No inserte objetos ni permita que los dedos entren en el cabezal del soplador, ya que esto puede provocar una descarga eléctrica o lesiones. No bloquee ni modifique el nebulizador durante el funcionamiento.

10-. No coloque el ventilador cerca de cortinas o cualquier otro material que pueda quedar atrapado en las rejillas del ventilador.

11-. No coloque el cable de alimentación debajo de alfombras ni cubra el cable de alimentación con rieles. Guarde el cable de alimentación lejos del tráfico de la sala y donde haya riesgo de tropezarse.

12-. No opere este ventilador en presencia de sustancias inflamables o explosivos.

13-. No coloque el ventilador cerca de una llama abierta o aparatos de cocina / calefacción.

14-. Si el soplador no se va a utilizar, vacíe el tanque de agua restante y limpie el tanque.

15-. Si el enchufe del ventilador o el cable de alimentación está dañado, no intente reparar los componentes usted mismo.

16-. Use el ventilador en el voltaje y frecuencia indicados en la etiqueta, no lo use en un ambiente corrosivo.

17-. No opere el ventilador por encima de 1000 metros y por encima de 60˚ C.

18-. Si el ventilador usa el enchufe para obtener energía, debe cumplir la norma IEC335-1.

19-. Este dispositivos no está diseñado para ser utilizado por personas(incluidos niños) con capacidades físicas, sensoriales o mentales reducidas, o con falta de experiencia y conocimiento, a menos que sean supervisados o instruidos por una persona responsable de su uso. Los niños deben ser supervisados para asegurarse de que no jueguen con el dispositivo.

20-. Fijación tipo Y: los cables de alimentación dñados deben ser reemplazados por el fabricante, el agente de servicio o una persona cualificada similarmente para evitar riesgos.

21-. Este dibujo significa que el dispositivo debe reciclarse al final de su vida útil.

II. VENTAJAS DEL PRODUCTO

1-. El sistema de nebulización centrifuga, lo que significa que no hay posibilidad de boquillas obstruidas y no es necesario usar agua destilada.

2-. La superficie del ventilador está recbierta con resina epoxi, resistente a la corrosión y duradera. Los componentes eléctricosdel ventilador están diseñados para ser impermeables y seguros de usar.

3-. Las funciones de ventilación, nebulización y oscilación están controladas por diferentes motores. Los motores adoptan rodamientos de bolas de alta calidad, con las siguientes ventajas: estabilidad, bajo aumento de temperatura y larga vida útil.

4-. Volumen de niebla ajustable.

5-. Diseñado para enfriar superficies exteriores grandes como patios, fábricas, instalaciones de fabricación, campos de atletismo, invernaderos...

III. DIAGRAMA ELÉCTRICO

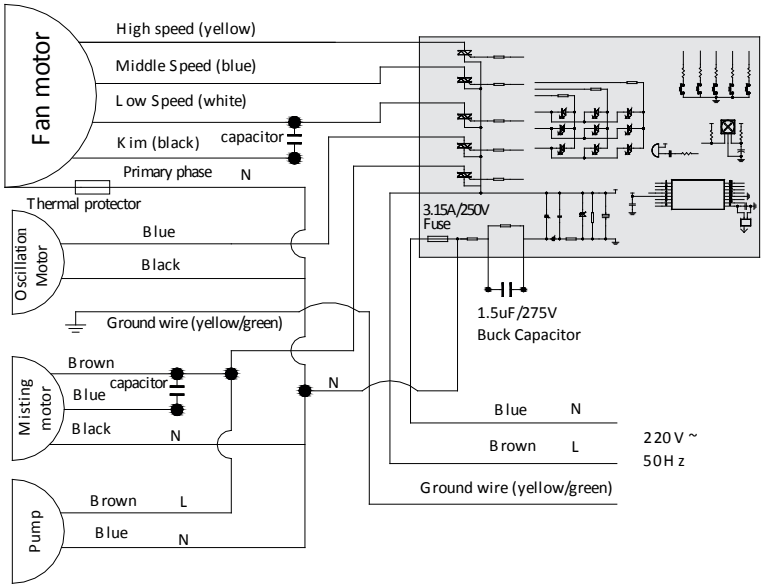

IV. MANDO A DISTANCIA

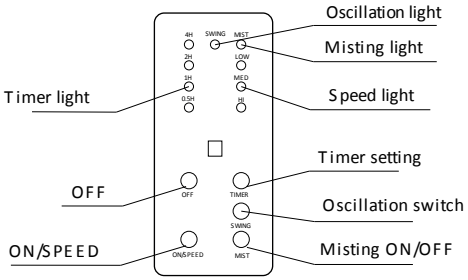

V. MODO DE EMPLEO

1-. El ángulo de oscilación del ventilador es de 90˚ de izquierda a derecha.

2-. El ángulo alto y bajo del ventilador es de 10˚. Es ajustable. Afloje la tuerca de fijación, ajuste el motor al ángulo deseado y apriete la tuerca.

3-. Ajuste la velocidad: presione la parte inferior del control remoto o la caja eléctrica del pilar pata controlar los engranajes.

4-. Control remoto:

a-. El ventilador nebulizador está en modo reposo cuando está encendido, el zumbador suena una vez.

b-. Presione ON/SPEED para comenzar. El ventilador comienza a velocidad media durante 3 segundos y luego pasa a baja velocidad. Presione el botón ON/SPEED nuevamente para cambiar entre las dos velocidades.

c-. Presione el botón de apagado para apagar el ventilador.

d-. Ajuste el temporizador: Presione TIMER para iniciar la función temporizador, 30 min, 1h, 2h, 3h, 4h. El led en el control remoto le muestra la configuración seleccionada.

e-. Presione la tecla OSCILLATION SWITCH para iniciar la función de oscilación, presione de nuevo para desactivar la función de oscilación, el led indicará la configuración.

f-. Presione el botón MIST ON/OFF para iniciar la nebulización, presione de nuevo para apagarlo, el LED indicará la configuración.

g-. La distancia de operación del mando a distancia es inferior a 8 metros. El zumbador suena dos veces para comenzar, suena un segundo para apagarse y emite un pitido para realizar una función.

5-. Levante la tapa del tanque y llene el tanque con agua limpia. Asegúrese de que la manguera de la bomba esté completamente sumergida en agua. Es posible un tiempo de operación máximo de 6 horas con un tanque lleno y con una tasa de nebulización promedio. Llene el tanque cuando el flujo de nebulización ya no sea suficiente.

6-. Al mover el nebulizador, NO fuerce al empujar el carro del tanque antes de abrir el freno de la rueda. Cierre el freno cuando pare el eventilador.

7-. Limpie el tanque ants de cada uso. Retire la bomba de agua antes de limpiar, deseche el agua después de la limpieza.

VI. INSTRUCCIONES DE MONTAJE

NO conecte el ventilador antes del montaje. Retire con cuidado todo el embalaje. Asegúrese de que no haya espuma residual en ninguno de los componentes. Verifique todos los componentes cuidadosamente, asegúrese de que ninguno está dañado.

Etapa 1: Ensamblar el pilar soporte.

a-. Retire el tanque de agua.

b-. Consulte el Diagrama 1. Coloque el pilar en el carro del tanque y alinee los agujeros en el pilar con los cuatro agujeros del carro. Usando los cuatro pernos M8X25, arandelas y tuercas, atornille el pilar en el carro del tanque. Asegúrate de que el pilar de soporte se atornilla al carro del tanque antes de proceder al siguiente paso.

DIAGRAMA 1

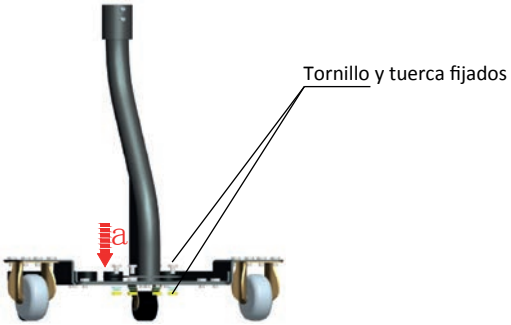

Etapa 2: Conectando la alimetación.

a-. El conector macho ya está colocado en el tubo de conexión. Inserta la pare “a” en el orificio redondo en la parte superior de la tapa del tanque de agua.

b-. Consulte el Diagrama 2 para conectar los conectores macho y hembra de 3 pines y conectores macho y hembra de 5 pines.

DIAGRAMA 2

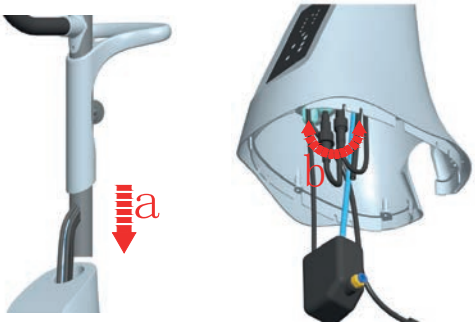

Etapa 3: Armado del tubo de conexión.

a-. Consulte el Diagrama 3. Inserte el tubo de conexión en la parte superior del pilar y asegúrelo con dos pernos M6X10.

DIAGRAMA 3

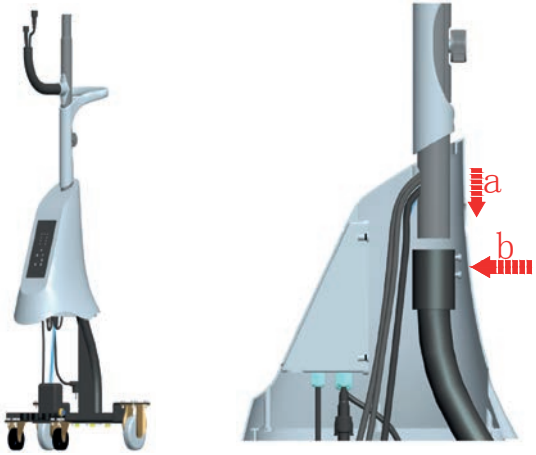

Etapa 4: Instalación del tanque de agua.

a-. Coloque el tanque de agua en su posición original en el carrito.

b-. Inserte el tubo de agua azul en el acoplamiento rápido en la bomba y coloque la bomba de agua en la ranura inferior del tanque de agua.

c-. Consulte el Diagrama 4. Almacene los cables dentro del tanque de agua y la tubería de agua y asegure el cable de alimentación al poste.

DIAGRAMA 4

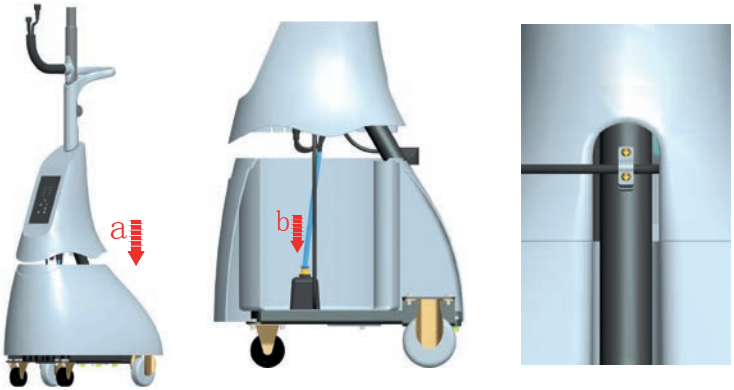

Etapa 5: Armado del cabezal del ventilador.

a-. Coloque la cabeza del ventilador en la parte superior del tubo de conexión y apriete la perilla M6.

b-. Afloje el tornillo autorroscante de la cubierta frontal del receptáculo de recolección de agua. Coloque la tubería de extensión.

c-. Inserte la tubería de extensión y los conectores y la tubería de agua en la parte redonda del receptáculo de recolección de agua y realice las conexiones como se muestra en el Diagrama 5.

d-. Consulte el Diagrama 5. Almacene los artículos y cierre la tapa del receptáculo de recolección de agua.

DIAGRAMA 5

Etapa 6: Prueba de nebulización.

a-. Llene el tanque de agua con agua limpia y cierre la tapa del tanque.

b-. Gire la perilla de la válvula de ENCENDIDO a APAGADO y encienda el ventilador con el control remoto o desde el estuche de la tapa del tanque. Verifique que todo está funcionando normalmente.

c-. Presione el botón MIST para iniciar la función de nebulización, verifique si el motor del cabezal de neblina funciona correctamente y si la bomba de agua está funcionando normalmente.

d-. Gire la perilla de la válvula de OFF a ON y observe si comienza la nebulización.

e-. Presione el botón OSCILLATION SWITCH para iniciar la función de oscilación y verificar si la cabeza del ventilador se balancea de izquierda a derecha.

DIAGRAMA 6

VII. DIMENSIONES

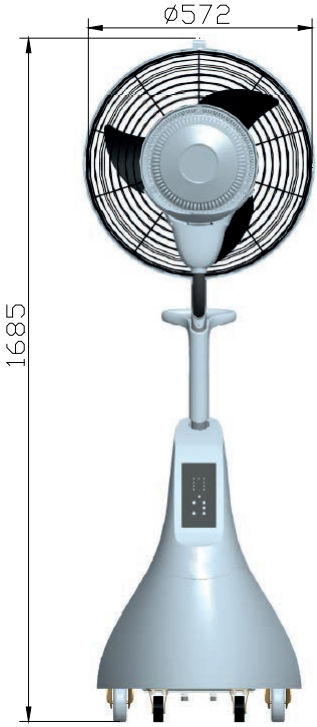

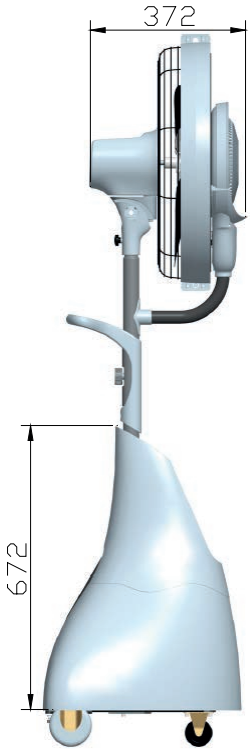

VIII. COMPONENTES

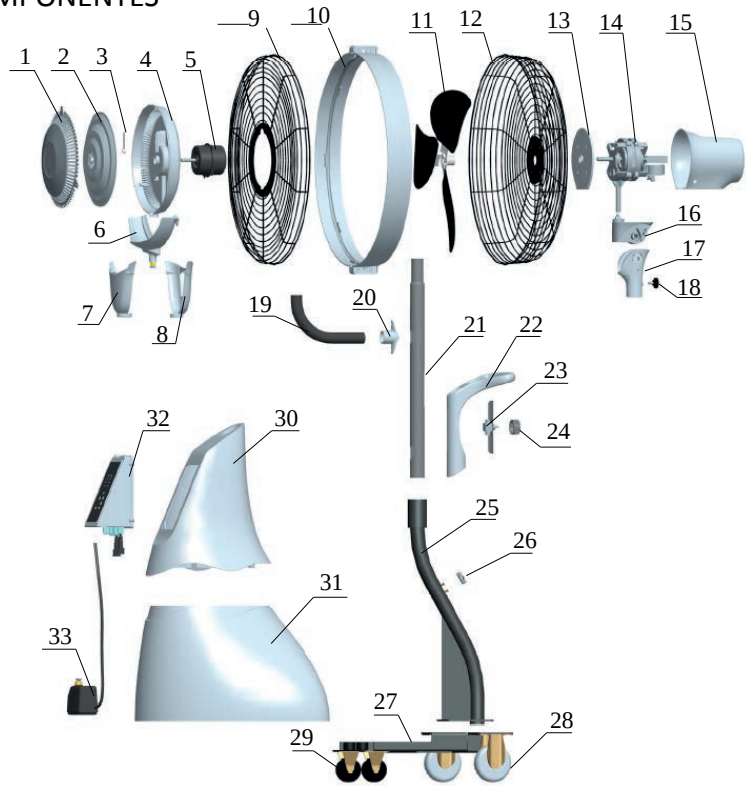

1. Cubierta de seguridad 2. Disco de nebulización 3. Salida de agua
4. Carter de la cabeza de nebulización 5. Motor de nebulización 6. Recolección de agua
7. Tapa del receptáculo de recolección de agua
8. Parte posterior del receptáculo de recolección de agua
9. Ventilador delantero 10. Ventilador de plástico 11.Alfombras de jardín
12. Calibre del ventilador trasero 13. Cubierta delantera del motor 14. Motor del ventilador
15. Ventilador del motor
16. Soporte de motor 17. Cubierta de soporte del motor 18. Perilla de ajuste 18.M6
19.Tubo de extensión de agua 20. Conector entre el tubo de extensión de agua y el pilar principal
21. Tubo de conexión 22. Empuñadura 23. Interruptor de bloqueo
24. Perilla de control de mezcla 25. Pistón curvado 26. Soporte de desmontaje
27. Carretilla del tanque 28. Atornilladores traseros 29. Cintas delanteras
30. Cubierta del tanque 31. tanque de agua 32. caja de control 33. bomba de agua

C/ Alcalaten nº 16, Polígono Industrial La Cova.
Manises, Valencia.
46940

M CONFORT

M CONFORT

Ventilador nebulizador

Nebulizer fan

Ventilateur de nébuliseur

Fã do Nebulizador

MF60

Manual de Usuario	1 - 9
User´s manual	11 - 19
Manuel de l'utilisateur	21 - 29
Manual de usuário	31 - 39

Security warnings:

This equipment can not be used by children or people with impaired mental faculties if it is not under supervision or who have been instructed in the use of the equipment in a safe way and understand the dangers in which it can derive a bad use of it. Children should not play with the equipment. Cleaning and maintenance of the equipment should not be carried out by children without supervision.
If the power cord is damaged, it can only be replaced by the technical service.
For cleaning or maintenance, the equipment must be disconnected from the electrical network.

CONTENT

I. SECURITY INSTRUCTIONS	11
II. PRODUCT ADVANTAGES	12
III. ELECTRIC DIAGRAM	13
IV. REMOTE CONTROL	13
V. HOW TO USE	14
VI. ASSEMBLY INSTRUCTIONS	15
VII. DIMENSIONS	18
VIII. COMPONENTS	19

I. SECURITY INSTRUCTIONS

Read this manual carefully before installing or using this fan. For your safety, follow all safety instructions and warnings in this user manual to avoid personal injury or property damage.

Important safety information:

1-. Use this fogging fan only as indicated in this manual. Other uses may cause electric shock or fire.

2-. Close supervision is required if this fan is used near children or pets.

3-. To protect against electric shock, do not immerse this fan or its power source in water.

4-. If the fan is being transported or is not in use, unplug it from the power source by firmly tightening the fan plug and pulling it out of the outlet.

5-. Avoid contact with moving parts of the fan.

6- Place the fogging fan on a flat surface.

7- Under no circumstances should grounding be altered in any way. Incorrect connection may cause an electric shock.

8-. If possible, avoid using extension cords with this fan. If an extension cord is absolutely necessary, do not use an extension cord to operate more than one fan.

9-. Do not insert objects or allow fingers to enter the blower head, as this may cause an electric shock or injury. Do not block or modify the nebulizer during operation.

10-. Do not place the fan near curtains or any other material that may be trapped in the fan grilles.

11-. Do not place the power cord under carpeting or cover the power cord with rails. Keep the power cord away from the traffic in the room and where there is a risk of tripping.

12-. Do not operate this fan in the presence of flammable or explosive substances.

13-. Do not place the fan near an open flame or kitchen / heating appliances.

14-. If the blower is not going to be used, empty the remaining water tank and clean the tank.

15-. If the fan plug or the power cord is damaged, do not attempt to repair the components yourself.

16-. Use the fan at the voltage and frequency indicated on the label, do not use it in a corrosive environment.

17-. Do not operate the fan above 1000 meters and above 60˚ C.

18-. If the fan uses the plug for power, it must comply with IEC335-1.

19-. This device is not designed to be used by people (including children) with reduced physical, sensory or mental capabilities, or lack of experience and knowledge, unless they are supervised or instructed by a person responsible for their use. Children should be supervised to make sure they do not play with the device.

20. Type Y fixing: the power supply cables must be replaced by the manufacturer, the service agent or a similarly qualified person to avoid risks.

21-. This drawing means that the device must be recycled at the end of its useful life.

II. PRODUCT ADVANTAGES

1-. The centrifugal nebulization system, which means that there is no possibility of clogged nozzles and it is not necessary to use distilled water.

2-. The surface of the fan is covered with epoxy resin, resistant to corrosion and durable. The electrical components of the fan are designed to be waterproof and safe to use.

3-. The functions of ventilation, fogging and oscillation are controlled by different motors. The motors adopt high quality ball bearings, with the following advantages: stability, low temperature increase and long service life.

4-. Adjustable fog volume.

5-. Designed to cool large outdoor surfaces such as patios, factories, manufacturing facilities, athletic fields, greenhouses ...

III. ELECTRIC DIAGRAM

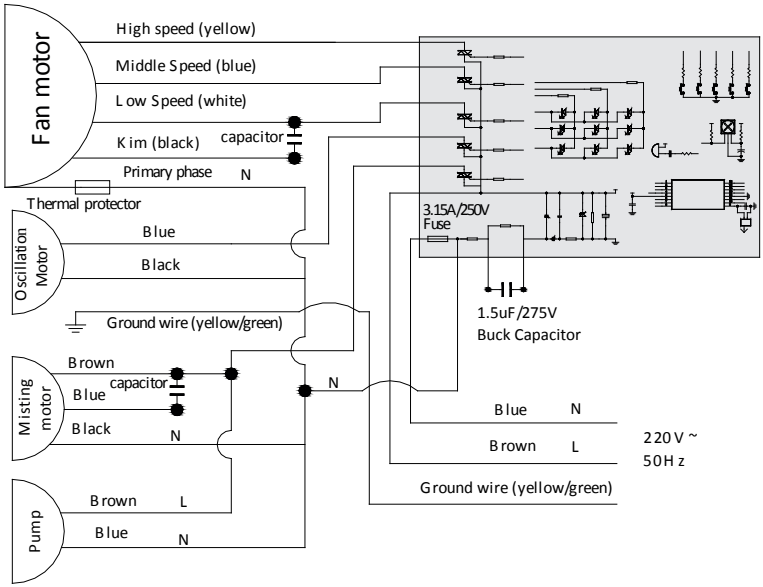

IV. REMOTE CONTROL

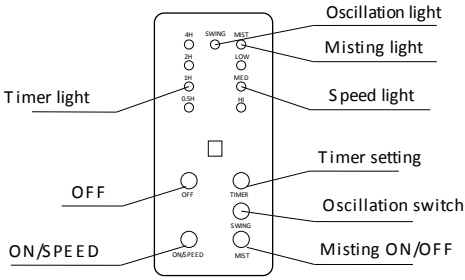

V. HOW TO USE

1-. The oscillation angle of the fan is 90˚ from left to right.

2-. The high and low angle of the fan is 10˚. It is adjustable. Loosen the lock nut, adjust the motor to the desired angle and tighten the nut.

3-. Adjust the speed: press the bottom of the remote control or the electrical box of the pillar to control the gears.

4-. Remote control:

a-. The nebulizer fan is in sleep mode when it is on, the buzzer sounds once.

b-. Press ON / SPEED to start. The fan starts at medium speed for 3 seconds and then goes at low speed. Press the ON / SPEED button again to switch between the two speeds.

c-. Press the off button to turn off the fan.

d-. Set the timer: Press TIMER to start the timer function, 30 min, 1h, 2h, 3h, 4h. The led on the remote control shows the selected configuration.

e-. Press the OSCILLATION SWITCH key to start the oscillation function, press again to deactivate the oscillation function, the led will indicate the configuration.

f-. Press the MIST ON / OFF button to start the nebulization, press again to turn it off, the LED will indicate the configuration.

g-. The operating distance of the remote control is less than 8 meters. The buzzer sounds twice to start, sounds a second to go off and beeps to perform a function.

5-. Lift the tank lid and fill the tank with clean water. Make sure that the pump hose is completely submerged in water. A maximum operating time of 6 hours is possible with a full tank and with an average fogging rate. Fill the tank when the nebulization flow is no longer sufficient.

6- When moving the nebulizer, DO NOT force when pushing the tank car before opening the wheel brake. Close the brake when the eventilator stops.

7- Clean the tank before every use. Remove the water pump before cleaning, discard the water after cleaning.

VI. ASSEMBLY INSTRUCTIONS

DO NOT connect the fan before mounting. Carefully remove all packing. Make sure there is no residual foam on any of the components. Check all components carefully, make sure none is damaged.

Stage 1: Assemble the support pillar.

a-. Remove the water tank.

b-. See Diagram 1. Place the pillar in the tank car and align the holes in the pillar with the four holes in the cart. Using the four M8X25 bolts, washers and nuts, screw the pillar into the tank car. Make sure the support pillar is screwed to the tank car before proceeding to the next step.

DIAGRAM 1

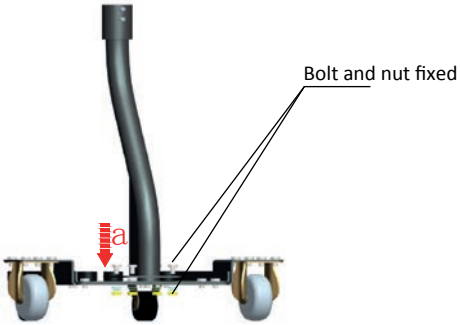

Stage 2: Connecting the power.

a-. The male connector is already placed in the connection tube. Insert the stop "a" in the round hole on the top of the water tank lid.

b-. Refer to Diagram 2 to connect the 3-pin male and female connectors and 5-pin male and female connectors.

DIAGRAM 2

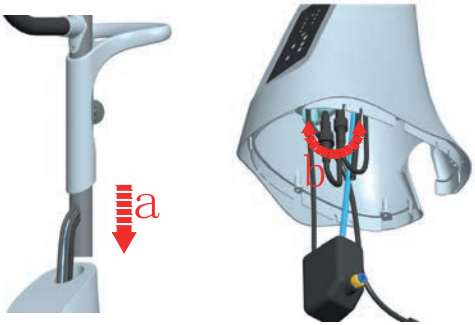

Stage 3: Arming the connection tube.

a-. See Diagram 3. Insert the connection tube on top of the abutment and secure it with two M6X10 bolts.

DIAGRAM 3

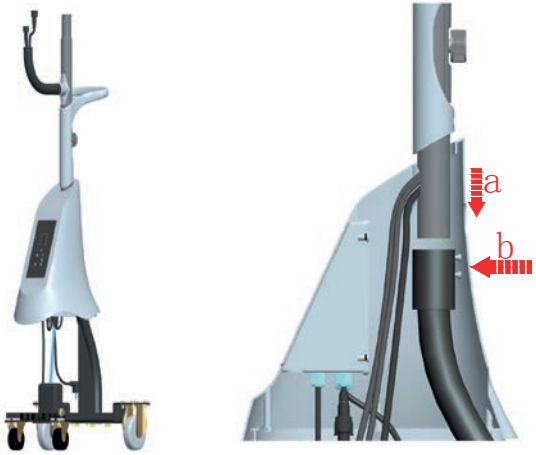

Stage 4: Installation of the water tank.

a-. Place the water tank in its original position in the cart.

b-. Insert the blue water tube into the quick coupling on the pump and place the water pump in the lower groove of the water tank.

c-. See Diagram 4. Store the cables inside the water tank and the water pipe and secure the power cable to the pole.

DIAGRAM 4

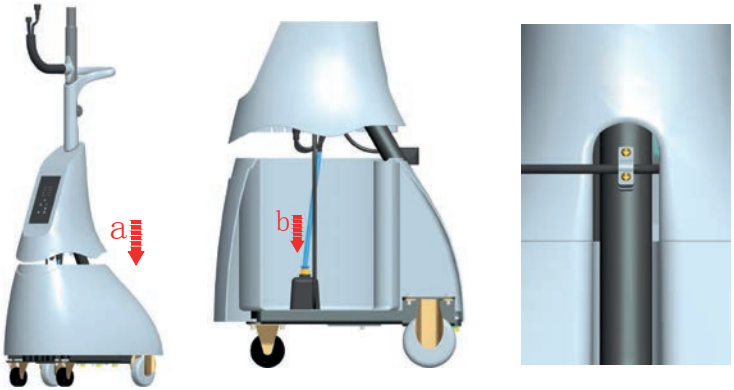

Stage 5: Arming the fan head.

a-. Place the fan head on top of the connecting tube and tighten the M6 knob.

b-. Loosen the self-tapping screw on the front cover of the water collection receptacle. Install the extension pipe.

c-. Insert the extension tubing and connectors and water tubing into the round part of the water collection receptacle and make the connections as shown in Diagram 5.

d-. See Diagram 5. Store the items and close the lid of the water collection receptacle.

DIAGRAM 5

Stage 6: Misting test.

a-. Fill the water tank with clean water and close the tank lid.

b-. Turn the valve knob from ON to OFF and turn on the fan with the remote control or from the tank lid case. Verify that everything is working normally.

c-. Press the MIST button to start the fogging function, check if the fog head motor is working properly and if the water pump is running normally.

d-. Turn the valve knob from OFF to ON and observe if nebulization begins.

and-. Press the OSCILLATION SWITCH button to start the oscillation function and check if the fan head swings from left to right.

DIAGRAM 6

VII. DIMENSIONS

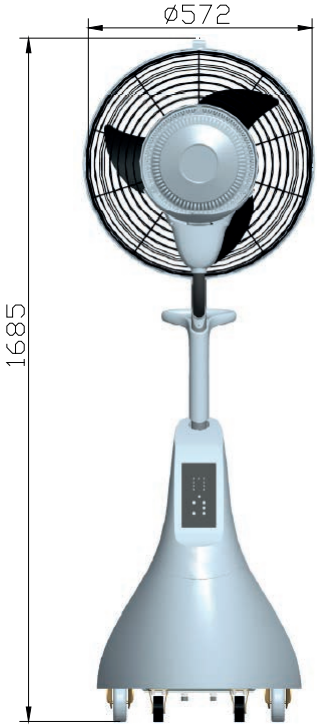

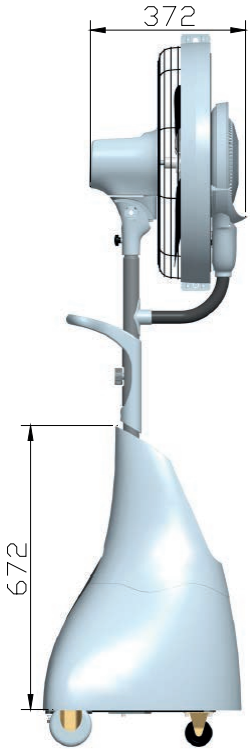

VIII. COMPONENTS

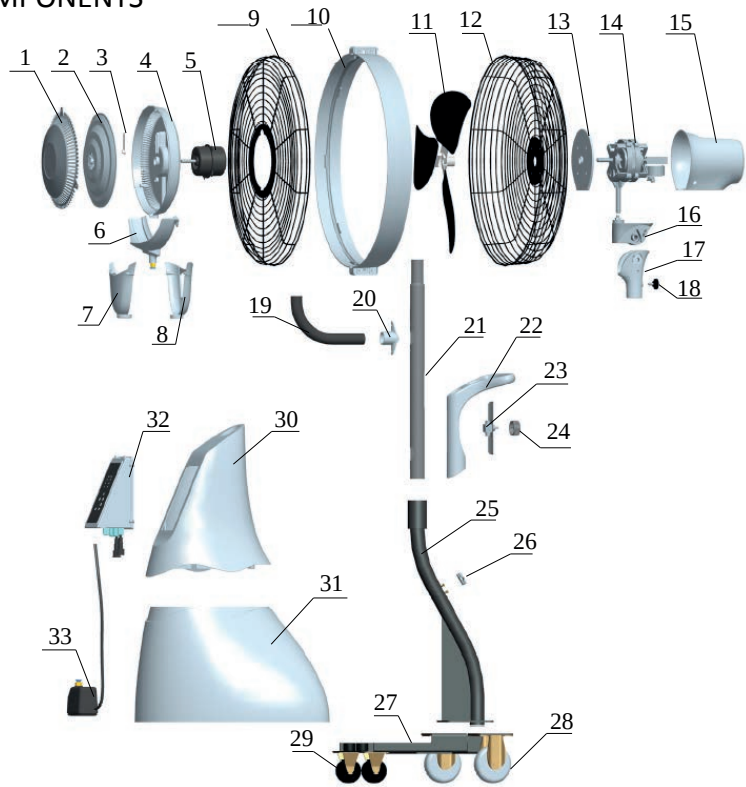

1. Safety cover 2. Misting disc 3. Water outlet
4. Cartridge of the nebulizer head 5. Misting motor 6. Water collection
7. Cover of the water collection receptacle
8. Back of the water collection receptacle
9. Front fan 10. Plastic fan 11. Garden carpets
12. Rear fan gauge 13. Front motor cover 14. Fan motor
15. Engine fan
16. Motor support 17. Motor support cover 18. Adjustment knob M6
19. Water extension tube 20. Connector between water extension tube and main pillar
21. Connection tube 22. Handle 23. Locking switch
24. Mix control knob 25. Curved piston 26. Dismounting bracket
27. Tank truck 28. Rear screwdrivers 29. Front straps
30. Tank cover 31. Water tank 32. Control box 33. Water pump

C/ Alcalaten nº 16, Polígono Industrial La Cova.
Manises, Valencia.
46940

M CONFORT

M CONFORT

Ventilador nebulizador

Nebulizer fan

Ventilateur de nébuliseur

Fã do Nebulizador

MF60

Manual de Usuario	1 - 9
User´s manual	11 - 19
Manuel de l'utilisateur	21 - 29
Manual de usuário	31 - 39

Avertissements de sécurité:

Cet équipement ne peut pas être utilisé par des enfants ou des personnes ayant des facultés mentales endommagées si elles ne sont pas surveillées ou si elles ont reçu l'ordre d'utiliser l'équipement de manière sûre et comprennent les dangers d'une mauvaise utilisation de l'équipement. Les enfants ne devraient pas jouer avec l'équipement. Le nettoyage et l'entretien de l'équipement ne doivent pas être effectués par des enfants sans surveillance. Si le cordon d'alimentation est endommagé, il ne peut être remplacé que par le service technique.
Pour le nettoyage ou la maintenance, l'équipement doit être déconnecté du réseau électrique.

CONTENU

I. INSTRUCTIONS DE SECURITE	21
II. AVANTAGES DU PRODUIT	22
III. DIAGRAMME ELECTRIQUE	23
IV. TÉLÉCOMMANDE	23
V. MODE D'EMPLOI	24
VI. INSTRUCTIONS DE MONTAGE	25
VII. DIMENSIONS	28
VIII. COMPOSANTS	29

I. INSTRUCTIONS DE SECURITE

Lisez attentivement ce manuel avant d'installer ou d'utiliser ce ventilateur. Pour votre sécurité, respectez toutes les consignes de sécurité et les avertissements de ce manuel d'utilisation pour éviter toute blessure ou tout dommage matériel.

Informations de sécurité importantes:

1-. N'utilisez ce ventilateur que comme indiqué dans ce manuel. D'autres utilisations peuvent provoquer un choc électrique ou un incendie.

2-. Une surveillance étroite est requise si ce ventilateur est utilisé à proximité d'enfants ou d'animaux domestiques.

3- Pour éviter les chocs électriques, ne pas immerger ce ventilateur ou sa source d'alimentation dans l'eau.

4-. Si le ventilateur est transporté ou n'est pas utilisé, débranchez-le de la source d'alimentation en serrant fermement la fiche du ventilateur et en la tirant par la sortie.

5- Évitez tout contact avec les parties mobiles du ventilateur.

6- Placez le ventilateur de nébulisation sur une surface plane.

7- En aucun cas, l'échouement ne devrait être modifié de quelque façon que ce soit. Une connexion incorrecte peut provoquer un choc électrique.

8-. Si possible, évitez d'utiliser des rallonges avec ce ventilateur. Si une rallonge est absolument nécessaire, n'utilisez pas de rallonge pour faire fonctionner plus d'un ventilateur.

9-. N'introduisez pas d'objets et ne laissez pas les doigts pénétrer dans la tête de la soufflerie, cela pourrait provoquer une électrocution ou des blessures. Ne pas bloquer ou modifier le nébuliseur pendant le fonctionnement.

10-. Ne placez pas le ventilateur à proximité de rideaux ou de tout autre matériau pouvant être coincé dans les grilles du ventilateur.

11-. Ne placez pas le cordon d'alimentation sous une moquette ou ne couvrez pas le cordon d'alimentation avec des rails. Éloignez le cordon d'alimentation de la circulation dans la pièce et des risques de trébuchement.

12-. N'utilisez pas ce ventilateur en présence de substances inflammables ou explosives.

13-. Ne placez pas le ventilateur près d'une flamme nue ou d'appareils de cuisine ou de chauffage.

14-. Si le ventilateur ne va pas être utilisé, videz le réservoir d'eau restant et nettoyez le réservoir.

15-. Si la fiche du ventilateur ou le cordon d'alimentation est endommagé, n'essayez pas de réparer vous-même les composants.

16-. Utilisez le ventilateur à la tension et la fréquence indiquées sur l'étiquette, ne l'utilisez pas dans un environnement corrosif.

17-. Ne pas faire fonctionner le ventilateur au-dessus de 1000 mètres et au-dessus de 60˚ C.

18-. Si le ventilateur utilise la prise pour l'alimentation, il doit être conforme à IEC335-1.

19-. Cet appareil n'est pas conçu pour être utilisé par des personnes (y compris des enfants) ayant des capacités physiques, sensorielles ou mentales réduites, ou manquant d'expérience et de connaissances, à moins d'être supervisé ou instruit par une personne responsable de leur utilisation. Les enfants doivent être surveillés pour s'assurer qu'ils ne jouent pas avec l'appareil.

20-. Fixation type Y: les câbles d'alimentation doivent être remplacés par le fabricant, l'agent de service ou une personne de qualification similaire pour éviter les risques.

21-. Ce dessin signifie que l'appareil doit être recyclé à la fin de sa vie utile.

II. AVANTAGES DU PRODUIT

1-. Le système de nébulisation centrifuge, ce qui signifie qu'il n'y a pas de possibilité de buses bouchées et qu'il n'est pas nécessaire d'utiliser de l'eau distillée.

2-. La surface du ventilateur est recouverte de résine époxy, résistante à la corrosion et durable. Les composants électriques du ventilateur sont conçus pour être étanches et sûrs à utiliser.

3- Les fonctions de ventilation, de nébulisation et d'oscillation sont contrôlées par différents moteurs. Les moteurs adoptent des roulements à billes de haute qualité, avec les avantages suivants: stabilité, faible augmentation de température et longue durée de vie.

4-. Volume de brouillard réglable.

5- Conçu pour refroidir les grandes surfaces extérieures telles que les patios, les usines, les installations de fabrication, les terrains de sport, les serres ...

III. DIAGRAMME ELECTRIQUE

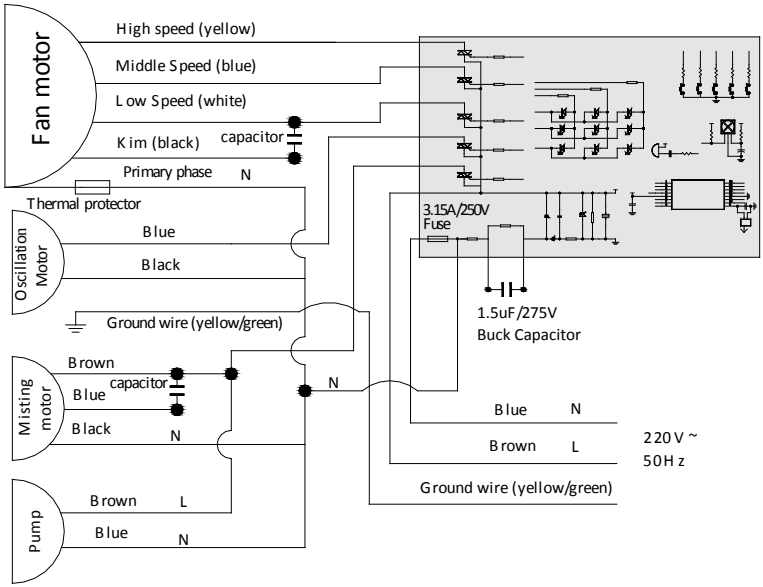

IV. TÉLÉCOMMANDE

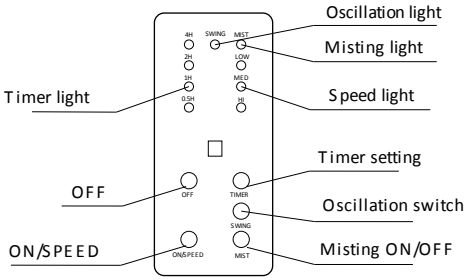

V. MODE D'EMPLOI

1-. L'angle d'oscillation du ventilateur est de 90 ° de gauche à droite.

2-. L'angle haut et bas du ventilateur est de 10˚. C'est réglable. Desserrer le contre-écrou, ajuster le moteur à l'angle désiré et serrer l'écrou.

3- Réglez la vitesse: appuyez sur le bas de la télécommande ou sur la boîte électrique du pilier pour contrôler les vitesses.

4-. Télécommande:

a-. Le ventilateur du nébuliseur est en mode veille lorsqu'il est allumé, le buzzer retentit une fois.

b-. Appuyez sur ON / SPEED pour démarrer. Le ventilateur démarre à vitesse moyenne pendant 3 secondes puis passe à vitesse réduite. Appuyez à nouveau sur le bouton ON / SPEED pour basculer entre les deux vitesses.

c-. Appuyez sur le bouton d'arrêt pour éteindre le ventilateur.

d-. Réglez la minuterie: Appuyez sur TIMER pour démarrer la fonction minuterie, 30 min, 1h, 2h, 3h, 4h. Le voyant de la télécommande indique la configuration sélectionnée.

e- Appuyez sur la touche OSCILLATION SWITCH pour démarrer la fonction d'oscillation, appuyez à nouveau pour désactiver la fonction d'oscillation, la led indiquera la configuration.

f-. Appuyez sur le bouton MIST ON / OFF pour démarrer la nébulisation, appuyez à nouveau pour l'éteindre, la LED indiquera la configuration.

g-. La distance de fonctionnement de la télécommande est inférieure à 8 mètres. Le buzzer sonne deux fois pour démarrer, sonne une seconde pour s'éteindre et émet un bip pour exécuter une fonction.

5- Soulevez le couvercle du réservoir et remplissez le réservoir avec de l'eau propre. Assurez-vous que le tuyau de la pompe est complètement immergé dans l'eau. Un temps de fonctionnement maximum de 6 heures est possible avec un réservoir plein et avec un taux de nébulisation moyen. Remplissez le réservoir lorsque le débit de nébulisation n'est plus suffisant.

6- Lorsque vous déplacez le nébuliseur, NE FORCEZ PAS lorsque vous appuyez sur le wagon-citerne avant d'ouvrir le frein de roue. Fermez le frein lorsque l'eventilator s'arrête.

7- Nettoyez le réservoir avant chaque utilisation. Retirez la pompe à eau avant de la nettoyer, jetez l'eau après le nettoyage.

VI. INSTRUCTIONS DE MONTAGE

NE PAS brancher le ventilateur avant le montage. Retirez soigneusement tous les emballages. Assurez-vous qu'il n'y a pas de mousse résiduelle sur l'un des composants. Vérifiez soigneusement tous les composants, assurez-vous qu'aucun n'est endommagé.

Étape 1: Assembler le pilier de soutien.

a-. Retirez le réservoir d'eau.

b-. Voir le Diagramme 1. Placez le pilier dans le wagon-citerne et alignez les trous dans le pilier avec les quatre trous du chariot. En utilisant les quatre boulons M8X25, les rondelles et les écrous, vissez le pilier dans le wagon-citerne. Assurez-vous que le pilier de support est vissé sur le wagon-citerne avant de passer à l'étape suivante.

DIAGRAMME 1

Étape 2: Connexion de la puissance.

a-. Le connecteur mâle est déjà placé dans le tube de connexion. Insérez la butée "a" dans le trou rond sur le dessus du couvercle du réservoir d'eau.

b-. Reportez-vous au schéma 2 pour connecter les connecteurs mâles et femelles à 3 broches et les connecteurs mâles et femelles à 5 broches.

DIAGRAMME 2

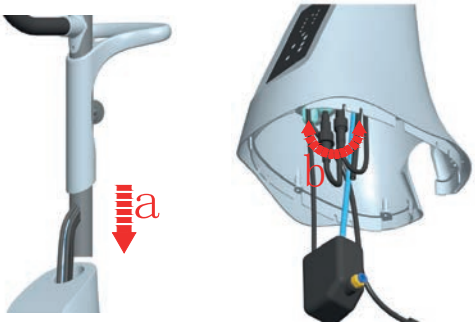

Étape 3: Armer le tube de connexion.

a-. Voir schéma 3. Insérer le tube de connexion sur le pilier et le fixer avec deux boulons M6X10.

DIAGRAMME 3

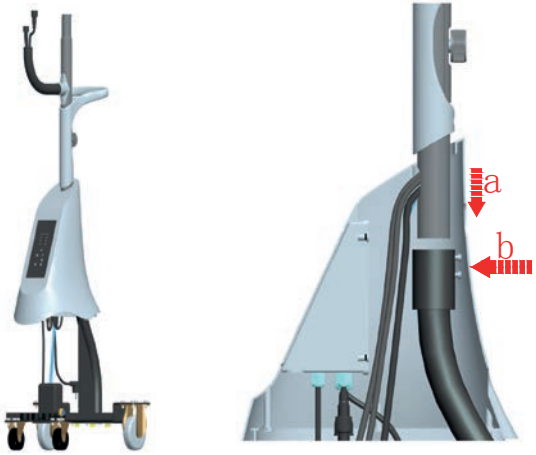

Étape 4: Installation du réservoir d'eau.

a-. Placez le réservoir d'eau dans sa position d'origine dans le chariot.

b-. Insérez le tube d'eau bleu dans le raccord rapide de la pompe et placez la pompe à eau dans la rainure inférieure du réservoir d'eau.

c-. Voir schéma 4. Rangez les câbles à l'intérieur du réservoir d'eau et du tuyau d'eau et fixez le cordon d'alimentation au poteau.

DIAGRAMME 4

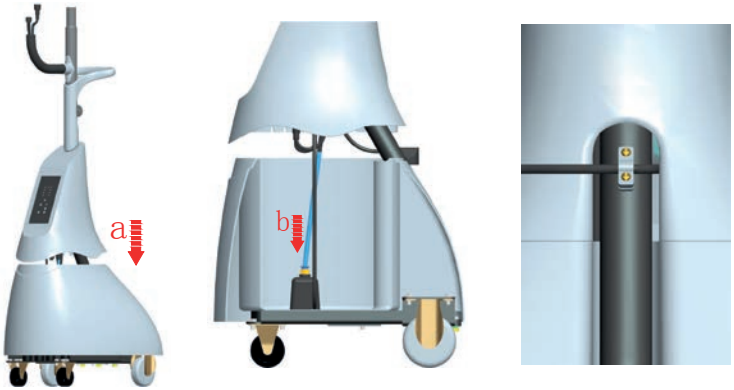

Étape 5: Armer la tête du ventilateur.

a-. Placez la tête du ventilateur sur le tube de connexion et serrez le bouton M6.

b-. Desserrez la vis autotaraudeuse sur le couvercle avant du réceptacle de collecte d'eau. Installez le tuyau d'extension.

c-. Insérez la tubulure d'extension et les raccords et la tubulure d'eau dans la partie ronde du réceptacle de collecte d'eau et effectuez les connexions comme indiqué sur le schéma 5.

d-. Voir schéma 5. Entreposer les articles et fermer le couvercle du réceptacle de collecte d'eau.

DIAGRAMA 5

Étape 6: Test de brumisation.

a-. Remplissez le réservoir d'eau avec de l'eau propre et fermez le couvercle du réservoir.

b-. Tournez le bouton de la valve de ON à OFF et allumez le ventilateur à l'aide de la télécommande ou du boîtier du couvercle du réservoir. Vérifiez que tout fonctionne normalement.

c-. Appuyez sur le bouton MIST pour démarrer la fonction de brumisation, vérifiez si le moteur de la tête de brouillard fonctionne correctement et si la pompe à eau fonctionne normalement.

d-. Tournez le bouton de la valve de OFF à ON et observez si la nébulisation commence.

e- Appuyez sur le bouton OSCILLATION SWITCH pour démarrer la fonction d'oscillation et vérifiez si la tête du ventilateur pivote de gauche à droite.

DIAGRAMME 6

VII. DIMENSIONS

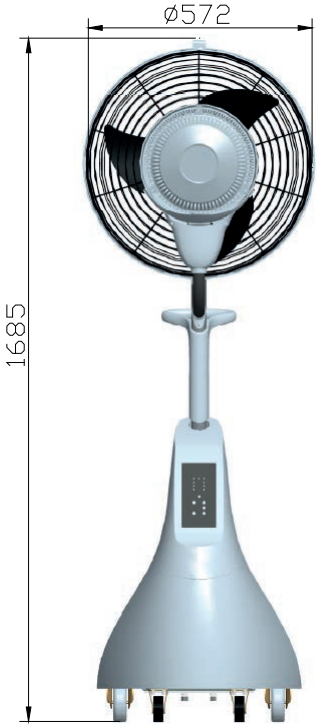

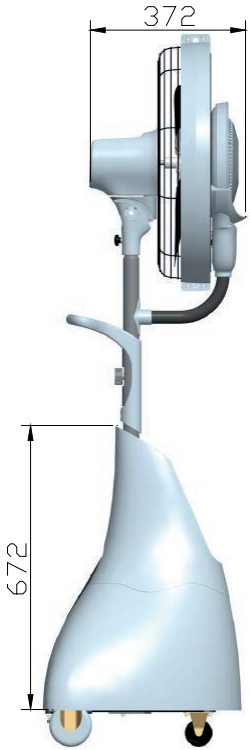

VIII. COMPOSANTS

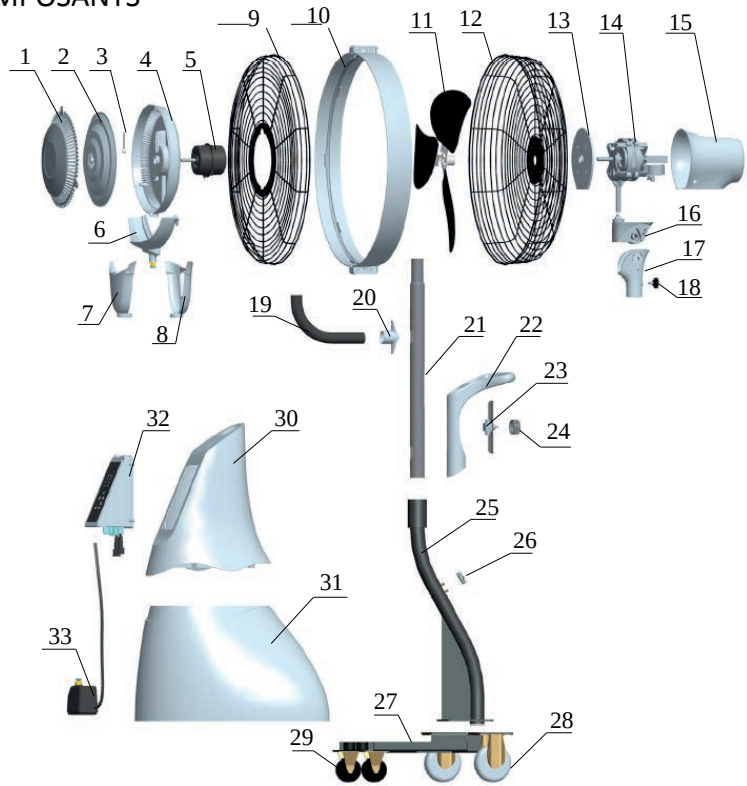

1. Couvercle de sécurité 2. Disque de brumisation 3. Sortie d'eau
4. Cartouche de la tête du nébuliseur 5. Moteur de brumisation 6. Collecte de l'eau
7. Couvercle du réceptacle de collecte d'eau
8. Dos du réceptacle de collecte de l'eau
9. Ventilateur avant 10. Ventilateur en plastique 11. Tapis de jardin
12. Jauge du ventilateur arrière 13. Couvercle du moteur avant 14. Moteur du ventilateur
15. Ventilateur du moteur
16. Support du moteur 17. Couvercle du support du moteur 18. Bouton de réglage M6
19. Tube d'extension d'eau 20. Connecteur entre le tube d'extension d'eau et le pilier principal
21. Tube de connexion 22. Poignée 23. Interrupteur de verrouillage
24. Bouton de commande de mélange 25. Piston incurvé 26. Support de démontage
27. Camion-citerne 28. Tournevis arrière 29. Sangles avant
30. Couvercle du réservoir 31. Réservoir d'eau 32. Boîtier de commande 33. Pompe à eau

C/ Alcalaten nº 16, Polígono Industrial La Cova.
Manises, Valencia.
46940

M CONFORT

M CONFORT

Ventilador nebulizador

Nebulizer fan

Ventilateur de nébuliseur

Fã do Nebulizador

MF60

Manual de Usuario	1 - 9
User´s manual	11 - 19
Manuel de l'utilisateur	21 - 29
Manual de usuário	31 - 39

Avisos de segurança:

Este equipamento não pode ser usado por crianças ou pessoas com faculdades mentais danificadas se não estiverem sob supervisão ou se tiverem sido instruídos a usar o equipamento de forma segura e entender os perigos em que o mau uso do equipamento pode resultar. As crianças não devem brincar com o equipamento. A limpeza e manutenção do equipamento não devem ser realizadas por crianças sem supervisão.
Se o cabo de alimentação estiver danificado, ele só pode ser substituído pelo serviço técnico.
Para limpeza ou manutenção, o equipamento deve ser desconectado da rede elétrica.

CONTEÚDO

I. INSTRUÇÕES DE SEGURANÇA	31
II. VANTAGENS DO PRODUTO	32
III. DIAGRAMA ELÉTRICO	33
IV. CONTROLE REMOTO	33
V. MODO DE EMPREGO	34
VI. INSTRUÇÕES DE MONTAGEM	35
VII. DIMENSÕES	38
VIII. COMPONENTES	39

I. INSTRUÇÕES DE SEGURANÇA

Leia este manual cuidadosamente antes de instalar ou usar este ventilador. Para sua segurança, siga todas as instruções de segurança e avisos neste manual do usuário para evitar lesões corporais ou danos à propriedade.

Informações de segurança importantes:

1-. Use esta ventoinha de nebulização apenas como indicado neste manual. Outros usos podem causar choque elétrico ou incêndio.

2-. É necessária uma supervisão próxima se este ventilador for usado perto de crianças ou animais de estimação.

3- Para proteger contra choque elétrico, não mergulhe este ventilador ou sua fonte de energia na água.

4-. Se o ventilador estiver sendo transportado ou não estiver em uso, desconecte-o da fonte de alimentação apertando firmemente a ficha do ventilador e puxando-o para fora da tomada.

5- Evite o contato com partes móveis da ventoinha.

6- Coloque o ventilador de neblina sobre uma superfície plana.

7- Em nenhuma circunstância, a aterramento deve ser alterado de qualquer forma. Conexão incorreta pode causar choque elétrico.

8-. Se possível, evite usar cabos de extensão com este ventilador. Se um cabo de extensão for absolutamente necessário, não use um cabo de extensão para operar mais de um ventilador.

9-. Não insira objetos ou permita que os dedos entre na cabeça do ventilador, pois isso pode causar choque elétrico ou ferimentos. Não bloqueie ou modifique o nebulizador durante a operação.

10-. Não coloque a ventoinha perto de cortinas ou qualquer outro material que possa ser preso nas grades do ventilador.

11-. Não coloque o cabo de alimentação sob o tapete ou cubra o cabo de alimentação com trilhos. Mantenha o cabo de alimentação longe do trânsito na sala e onde existe o risco de tropeçar.

12-. Não utilize este ventilador na presença de substâncias inflamáveis ou explosivas.

13-. Não coloque a ventoinha perto de uma chaminé aberta ou utensílios de cozinha / aquecimento.

14-. Se o ventilador não for utilizado, esvazie o tanque de água restante e limpe o tanque.

15-. Se a ficha do ventilador ou o cabo de alimentação estiver danificado, não tente reparar os componentes.

16-. Use o ventilador na tensão e freqüência indicadas na etiqueta, não use em um ambiente corrosivo.

17-. Não utilize o ventilador acima de 1000 metros e acima de 60˚ C.

18-. Se o ventilador usar o plugue para energia, ele deve obedecer a IEC335-1.

19-. Este dispositivo não foi concebido para ser utilizado por pessoas (incluindo crianças) com capacidades físicas, sensoriais ou mentais reduzidas, ou falta de experiência e conhecimento, a menos que sejam supervisionados ou instruídos por uma pessoa responsável pelo seu uso. As crianças devem ser supervisionadas para se certificar de que não jogam com o dispositivo.

20-. Fixação de tipo Y: os cabos de alimentação devem ser substituídos pelo fabricante, pelo agente de serviço ou por uma pessoa qualificada para evitar riscos.

21-. Este desenho significa que o dispositivo deve ser reciclado no final de sua vida útil.

II. VANTAGENS DO PRODUTO

1-. O sistema de nebulização centrífuga, o que significa que não há possibilidade de bocados entupidos e não é necessário usar água destilada.

2-. A superfície do ventilador é coberta com resina epóxi, resistente à corrosão e durável. Os componentes elétricos do ventilador são projetados para serem impermeáveis e seguros de usar.

3- As funções de ventilação, nebulização e oscilação são controladas por diferentes motores. Os motores adotam rolamentos de esferas de alta qualidade, com as seguintes vantagens: estabilidade, aumento de baixa temperatura e longa vida útil.

4-. Volume de nevoeiro ajustável.

5- Projetado para esfriar grandes superfícies ao ar livre, como pátios, fábricas, instalações de fabricação, campos de atletismo, estufas ...

III. DIAGRAMA ELÉTRICO

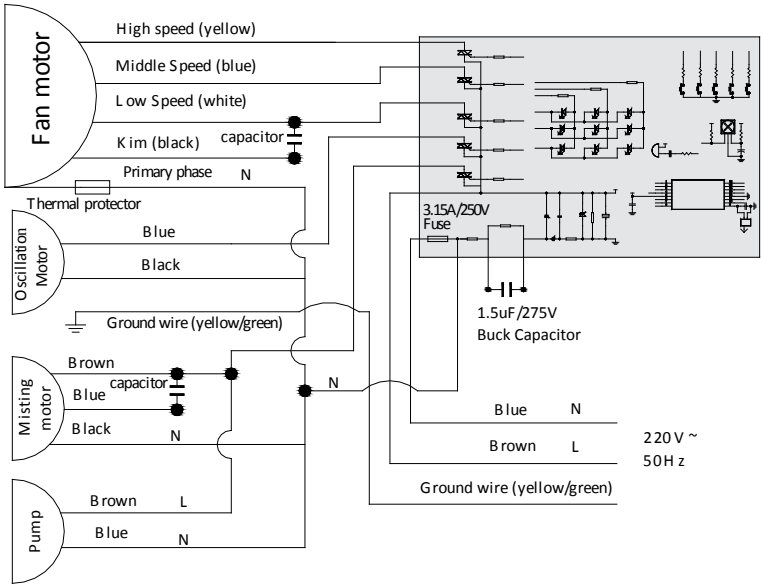

IV. CONTROLE REMOTO

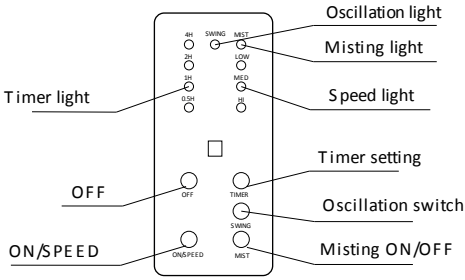

V. MODO DE EMPREGO

1-. O ângulo de oscilação do ventilador é de 90˚ da esquerda para a direita.

2-. O ângulo alto e baixo do ventilador é de 10˚. É ajustável. Solte a porca de bloqueio, ajuste o motor ao ângulo desejado e aperte a porca.

3- Ajuste a velocidade: pressione a parte inferior do controle remoto ou a caixa elétrica do pilar para controlar as engrenagens.

4-. Controle remoto:

a-. O ventilador do nebulizador está no modo de suspensão quando está ligado, o buzzer soa uma vez.

b-. Pressione ON / SPEED para iniciar. O ventilador começa a velocidade média por 3 segundos e depois passa a baixa velocidade. Pressione o botão ON / SPEED novamente para alternar entre as duas velocidades.

c-. Pressione o botão desligar para desligar o ventilador.

d-. Ajuste o temporizador: Pressione TIMER para iniciar a função do temporizador, 30 min, 1h, 2h, 3h, 4h. O led no controle remoto mostra a configuração selecionada.

e- Pressione a tecla OSCILLATION SWITCH para iniciar a função de oscilação, pressione novamente para desativar a função de oscilação, o led indicará a configuração.

f-. Pressione o botão MIST ON / OFF para iniciar a nebulização, pressione novamente para desligá-lo, o LED indicará a configuração.

g-. A distância de operação do controle remoto é inferior a 8 metros. A campainha soa duas vezes para começar, soa um segundo para desligar e emitir sinais sonoros para executar uma função.

5- Levante a tampa do tanque e encha o tanque com água limpa. Certifique-se de que a mangueira da bomba esteja completamente submersa em água. Um tempo máximo de operação de 6 horas é possível com um tanque cheio e com uma taxa de nebulização média. Encha o tanque quando o fluxo de nebulização não for mais suficiente.

6- Ao mover o nebulizador, NÃO força quando empurra o tanque antes de abrir o freio da roda. Feche o freio quando o pára-brisas pára.

7- Limpe o tanque antes de cada uso. Remova a bomba de água antes de limpar, descarte a água após a limpeza.

VI. INSTRUÇÕES DE MONTAGEM

NÃO conecte o ventilador antes da montagem. Remova com cuidado todas as embalagens. Certifique-se de que não haja espuma residual em nenhum dos componentes. Verifique todos os componentes com cuidado, certifique-se de que nenhum deles esteja danificado.

Etapa 1: montar o suporte.

a-. Remova o tanque de água.

b-. Consulte o Diagrama 1. Coloque o pilar no carro-tanque e alinhe os orifícios no pilar com os quatro orifícios no carrinho. Usando os quatro parafusos M8X25, arruelas e porcas, aperte o pilar no tanque. Certifique-se de que o pilar de suporte está ferrado no tanque antes de prosseguir para o próximo passo.

DIAGRAMA 1

Etapa 2: conectar a energia.

a-. O conector macho já está colocado no tubo de conexão. Insira a parada "a" no orifício redondo na parte superior da tampa do tanque de água.

b-. Consulte o Diagrama 2 para conectar os conectores macho e fêmea de 3 pinos e os conectores macho e fêmea de 5 pinos.

DIAGRAMA 2

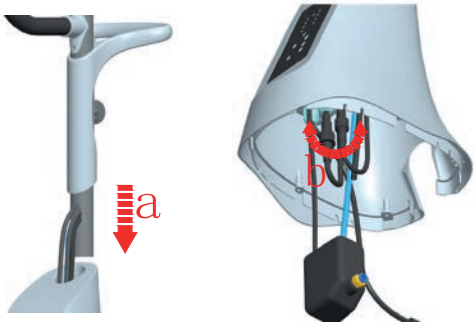

Etapa 3: Armar o tubo de conexão.

a-. Consulte o Diagrama 3. Insira o tubo de conexão na parte superior do encosto e fixe-o com dois parafusos M6X10.

DIAGRAMA 3

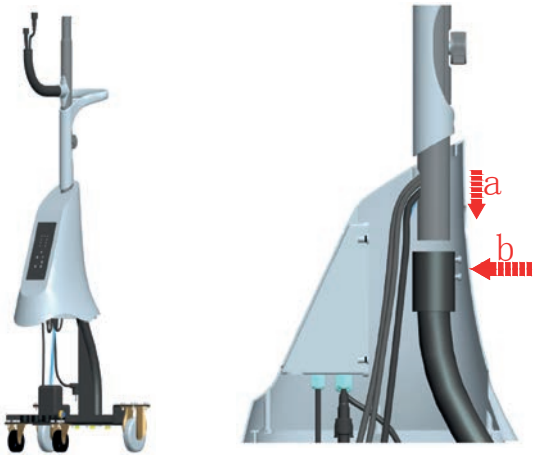

Estágio 4: Instalação do tanque de água.

a-. Coloque o tanque de água na sua posição original no carrinho.

b-. Insira o tubo de água azul no acoplamento rápido da bomba e coloque a bomba de água na ranhura inferior do tanque de água.

c-. Consulte o Diagrama 4. Guarde os cabos dentro do tanque de água e do tubo de água e fixe o cabo de alimentação ao pólo.

DIAGRAMA 4

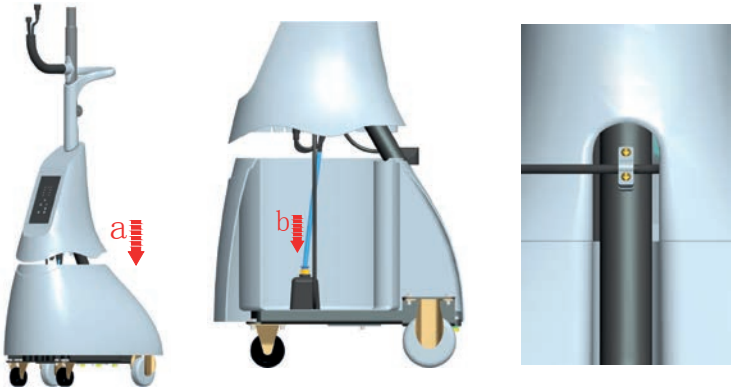

Etapa 5: Armar a cabeça do ventilador.

a-. Coloque a cabeça da ventoinha na parte superior do tubo de conexão e aperte o botão M6.

b-. Solte o parafuso auto-roscante na tampa frontal do receptáculo de recolha de água. Instale o tubo de extensão.

c-. Insira a tubulação de extensão e os conectores e a tubulação de água na parte redonda do receptáculo de recolha de água e faça conexões como mostrado no Diagrama 5.

d-. Consulte o Diagrama 5. Guarde os itens e feche a tampa do receptáculo de recolha de água.

DIAGRAMA 5

Etapa 6: teste de névoa.

a-. Encha o tanque de água com água limpa e feche a tampa do tanque.

b-. Gire o botão da válvula de ON para OFF e ative o ventilador com o controle remoto ou da caixa da tampa do tanque. Verifique se tudo está funcionando normalmente.

c-. Pressione o botão MIST para iniciar a função de nebulização, verifique se o motor da cabeça de nevoeiro está funcionando corretamente e se a bomba de água está funcionando normalmente.

d-. Gire o botão da válvula de OFF para ON e observe se a nebulização começa.

e- Pressione o botão OSCILLATION SWITCH para iniciar a função de oscilação e verifique se a cabeça do ventilador balança da esquerda para a direita.

DIAGRAMA 6

VII. DIMENSÕES

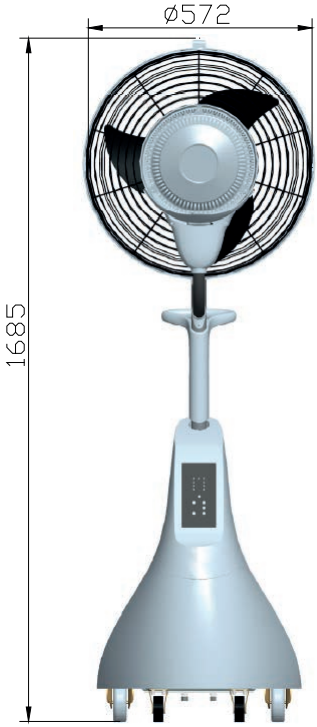

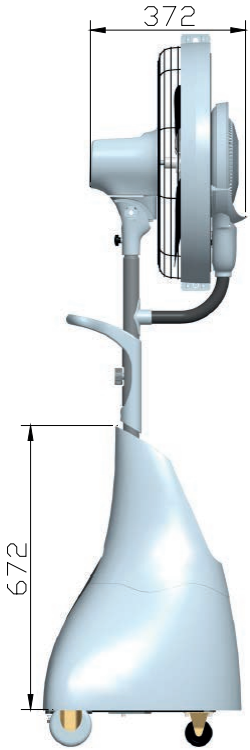

VIII. COMPONENTES

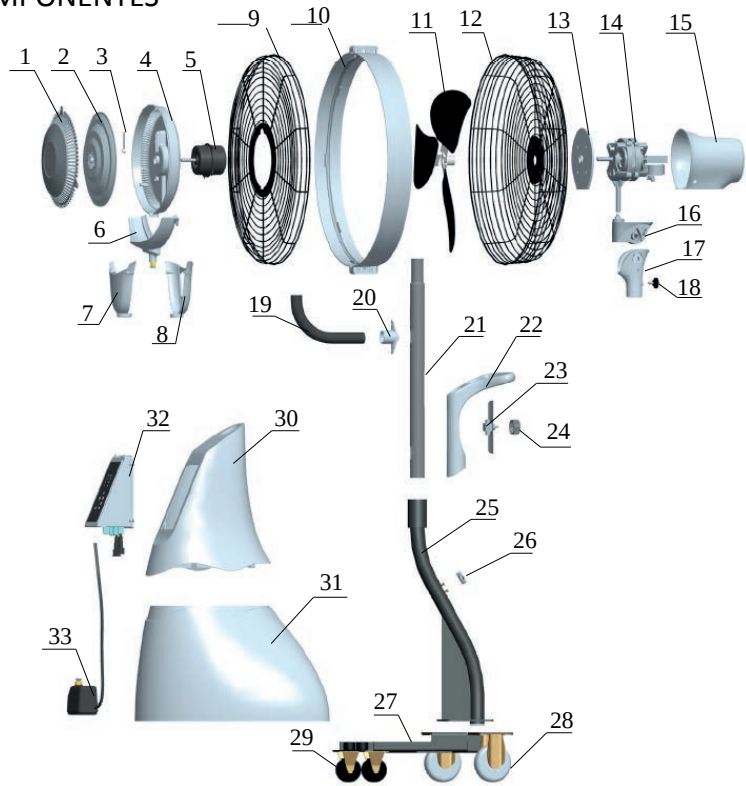

1. Tampa de segurança 2. Disco de névoa 3. Saída de água
4. Cartucho da cabeça do nebulizador 5. Motor de névoa 6. Coleta de água
7. Tampa do receptáculo de recolha de água
8. Voltar do recipiente de recolha de água
9. Ventilador dianteiro 10. Ventilador de plástico 11. Tapetes de jardim
12. Indicador do ventilador traseiro 13. Tampa do motor dianteiro 14. Motor do ventilador
15. Ventilador do motor
16. Suporte do motor 17. Tampa do suporte do motor 18. Botão de ajuste M6
19. Tubo de extensão da água 20. Conector entre o tubo de extensão da água e o pilar principal
21. Tubo de conexão 22. Pega 23. Interruptor de bloqueio
24. Misturar o botão de controle 25. Pistão curvado 26. Suporte de desmontagem
27. Caminhão-tanque 28. Deslizantes traseiras 29. Cintas dianteiras
30. Tampa do tanque 31. Tanque de água 32. Caixa de controle 33. Bomba de água

C/ Alcalaten nº 16, Polígono Industrial La Cova.
Manises, Valencia.
46940

M CONFORT